„**BESKO**”- Elżbieta Staworko, Bogdan Staworko s.c.

Pracownia Projektowa
52-339 Wrocław, ul. Słowińców 57
tel. 71/ 78-79-792
besko@interia.pl **NIP 899-253-47-59**

PROJEKT WYKONAWCZY

Inwestor: **Gmina Wrocław pl. Nowy Targ 50-141 Wrocław**
reprezentowana przez
Zarząd Dróg i Utrzymania Miasta we Wrocławiu
ul. Długa 49, 53-633 Wrocław

Temat: **Przebudowa odwodnienia w związku z przebudową chodnika ul. Grunwaldzkiej po stronie północnej na odcinku od ul. Reja do ul. Górnickiego we Wrocławiu**

Teren inwestycji: **obręb: Plac Grunwaldzki; AR_28; dz. 38, 37/2, 34**

Funkcja	Imię i nazwisko	Uprawnienia budowlane - specjalność	Nr uprawnień budowlanych	Podpis
Projektował:	**mgr inż. Elżbieta Staworko**	**sieci sanit.**	**92/88/UW**	
Asystent:	**mgr inż. Agata Staworko**	-	-	

Wrocław, październik 2021r

Spis treści

1. DANE OGÓLNE....3
1.1. Przedmiot opracowania....3
1.2. Inwestor....3
1.3. Zakres opracowania....3
1.4. Wykorzystane materiały....3
2. STAN ISTNIEJĄCY....3
2.1. Ulica....3
2.2. Istniejące uzbrojenie terenu....3
3. ROZWIĄZANIA PROJEKTOWE....4
3.1. Opis rozwiązania....4
3.2. Przykanaliki....5
3.3. Wpust deszczowy....6
3.4. Projektowana studzienka pośrednia....6
3.5. Likwidacja istniejących wpustów deszczowych....6
4. WYKONAWSTWO....6
4.1. Roboty przygotowawcze....6
4.2. Roboty ziemne....6
4.3. Odwodnienie wykopów....7
4.4. Zabezpieczenie wykopów....7
4.5. Montaż sieci....7
4.6. Próba szczelności....7
5. UWAGI KOŃCOWE....7

6. Tabele:
1. Zestawienie wpustów kanalizacji deszczowej
2. Zestawienie materiałów

7. Rysunki:

l.p.	**Nr rys.**	**Rysunek**	**Skala**
1.	-	Orientacja	1:10000
2.	S-01	Projekt zagospodarowania terenu	1:250
3.	S-02	Schemat wpustów deszczowych - Wp1 i Wp2	1:25
4.	S-03	Schemat wpustów deszczowych - Wp3 i Wp4	1:25

Opis techniczny

1. DANE OGÓLNE

1.1. Przedmiot opracowania

Zarząd Dróg i Utrzymania Miasta we Wrocławiu planuje inwestycję pn**. „Przebudowa chodnika ul. Grunwaldzkiej po stronie północnej, wraz ze ścieżką prowadzącą dla osób niewidzących i niedowidzących na odcinku od ul. Reja do ul. Górnickiego we Wrocławiu”.** W związku ze zmianą układu wysokościowego jedni konieczna będzie przebudowa czterech wpustów deszczowych. Celem niniejszego opracowania jest projekt wykonawczy przebudowy wymaganych odcinków i elementów odwodniania ul. Grunwaldzkiej i Mikołaja Reja we Wrocławiu.

1.2. Inwestor

Inwestorem jest Gmina Wrocław pl. Nowy Targ 50-141 Wrocław
reprezentowana przez
Zarząd Dróg i Utrzymania Miasta we Wrocławiu ul. Długa 49, 53-633 Wrocław

1.3. Zakres opracowania

Zakres opracowania obejmuje likwidację istniejących i budowę czterech wpustów deszczowych – dwóch w ul. Grunwaldzkiej i dwóch na skrzyżowaniu ulic Mikołaja Reja i Grunwaldzkiej.

1.4. Wykorzystane materiały

Przy sporządzeniu projektu wykorzystano poniższe materiały:
- wyniki wizji lokalnej i pomiarów w terenie wykonanych w sierpniu 2020r.
- mapę do celów projektowych w skali 1:500
- dokumentację projektową zadania: „Przebudowa chodnika ul. Grunwaldzkiej po stronie północnej, wraz ze ścieżką prowadzącą dla osób niewidzących i niedowidzących na odcinku od ul. Reja do ul. Górnickiego we Wrocławiu”.

2. STAN ISTNIEJĄCY

2.1. Ulica

Ulica Grunwaldzka położona jest w centrum Wrocławia. Szerokość chodnika północnego na przedmiotowym odcinku wynosi od 2,80 m do 8,0 m. Chodnik od jezdni oddzielony jest kamiennym krawężnikiem o szerokości 20cm. Wysokość krawężnika waha się od 16 cm do 1 cm. Aktualnie na żadnym przejściu dla pieszych nie ma obniżonego krawężnika. Istniejący spadek poprzeczny chodnika nie jest normatywny.

2.2. Istniejące uzbrojenie terenu

Północna część pasa drogowego ul. Grunwaldzkiej odwadniana jest przez kamionkowy kanał ogólnospławny o średnicy DN400, część południowa odwadniana jest natomiast przez ogólnospławny kanał z kamionki o średnicy DN250. Rejon skrzyżowania ulic Grunwaldzkiej i Mikołaja Reja odwadniany jest przez dwa kanały ogólnospławne z kamionki o średnicy DN300 znajdujące się po obu stronach jezdni.

Ponadto ulica Grunwaldzka posiada następujące uzbrojenie podziemnego:

- kanalizacja telekomunikacyjna;
- kable energetyczne niskiego napięcia i średniego napięcia;
- istniejącą sieć wodociągową DN175 żeliwo po stronie północnej (do likwidacji i przebudowy),
- istniejącą sieć wodociągową DN175 żeliwo po stronie południowej,
- dwie nieczynne sieci gazowe de209;
- sieć gazową de200,
- sieć gazową de225

3. ROZWIĄZANIA PROJEKTOWE

3.1. Opis rozwiązania

Projekt przebudowy chodnika w ul. Grunwaldzkiej zakłada budowę wyniesionego przejścia dla pieszych w rejonie posesji nr 2 i 4. Jego lokalizacja uniemożliwia dotychczasowy sposób odwodnienia nawierzchni jezdni, istniejące wpusty deszczowe znajduję się dokładnie w miejscu gdzie wybudowane zostanie przejście dla pieszych. Konieczna jest zmiana lokalizacji dwóch wpustów deszczowych. Ponieważ projektowany spadek jezdni będzie w kierunku ul. Mikołaja Reja, wpusty deszczowe zostaną zlokalizowane po zachodniej stronie przejścia – szczegóły na rys. nr S-01. Wpust Wp1 zostanie włączony się sieci ogólnospławnej DN400, wpust Wp2 zostanie włączony do sieci ogólnospławnej DN250. Oba wpusty będą wpustami typu przykrawężnikowego.

Rejon skrzyżowania ulic Mikołaja Reja i Grunwaldzkiej jest obecnie odwadniany przez wpusty podchodnikowe – na poniższych zdjęciach zostało ono przestawione.









Ponieważ nawierzchnia chodnika zostanie przebudowana, konieczna będzie także zmiana sposobu odwadniania skrzyżowania. Wpusty podchodnikowe zostaną zlikwidowane, wybudowane zostaną wpusty:

- po stronie wschodniej typu przykrawężnokowego – włączony do kanału ogólnospławnego DN300 po stronie wschodniej,
- po stronie zachodniej wpust z wlotem bocznym – włączony do kanału ogólnospławnego DN300 po stronie zachodniej.

W każdym z wpustów ilość wód opadowych odprowadzana do kanalizacji ogólnospławnej nie ulegnie zmianie.

3.2. Przykanaliki

Dla wpustów Wp1 oraz Wp2 zaprojektowano przykanaliki z rur kamionkowych DN150 kielichowych uszczelnianych uszczelką gumową, dla wpustów Wp3 oraz Wp4 zaproponowano rury wykonane z PP SN8 o średnicy Dz160. Z uwagi na małą odległość od wpusty Wp4 do sieci ogólnospławnej, włączenie wpustu wykonane będzie poprzez studnię pośrednią.

Na wszystkich przykanalikach należy wbudować syfon odwrócony łukiem do góry – wykonany z czterech łuków 45°. Wpusty Wp2 oraz Wp 4 zostaną włączone do kanałów przy wykorzystaniu trójników redukcyjnych o odpowiedniej średnicy. Trójniki należy połączyć z istniejącą siecią za pomocą manszet reparacyjnych typu ciężkiego wykonanych ze stali oraz odcinków rur kamionkowych o długości ok. 0,5m o odpowiedniej średnicy. Szczegóły proponowanego rozwiązania zostały przedstawione na schematach wpustów deszczowych – rys. S-02 i S-03. Wpust Wp3 zostanie włączony do istniejącej studni ID1 (116,42/114,45) ok. 15cm na jej dnem. Włączenie wykonać za pomocą wiertarki z diamentową koronką udarową tak aby nie uszkodzić istniejącej konstrukcji. Umieścić króciec przy wykorzystaniu przejścia szczelnego wykonanego na budowie. Wpust Wp1 włączyć do sieci kamionkowej przy wykorzystaniu kamionkowego siodła typu F.

Przykanaliki należy układać zgodnie z PN-92/B-10735 na podsypce z piasku o grubości 15 cm. Powyżej zasypywać piaskiem lub pospółką warstwami o gr.20 cm do wysokości podbudowy jezdni, tak aby można uzyskać stopień zagęszczenia 1.

3.3. Wpust deszczowy

Wpust deszczowy ϕ 0,5 budować z gotowych elementów betonowych (beton min. C35/45) z osadnikiem głębokości min. 0,50 m. i skrzynką żeliwną wg PN-EN-124:2000 klasy C250 typu przykrawężnikowego i z wlotem bocznym zgodnie z tabelą nr 1.

Włączenie przykanalików do wpustów wykonać do przygotowanych fabrycznie otworów wyposażonych w uszczelki. Wysokość wpustów wyregulować za pomocą pierścieni redukcyjnych. Wpusty wyposażyć w kosze osadcze typu A4.

3.4. Projektowana studzienka pośrednia

Dla podłączenia wpustu Wp4 zaprojektowano studzienkę pośrednią betonową o średnicy DN1000, która powinna być wykonana z prefabrykowanych elementów z betonu zgodnie z normą PN-EN 206-1 wytrzymałości klasy min. C30/37, wodoszczelnego (min. W8) i o nasiąkliwości nie większej niż 5%,

Elementy prefabrykowane (dno, kręgi, zwężkę) należy łączyć na uszczelki gumowe wykonane z elastomeru EPDM lub SBR odporne na agresywne działanie ścieków i gazów kanałowych oraz zapewniające całkowitą szczelność. W studni powinny być zamontowane fabrycznie żeliwne lub stalowe w otulinie z tworzywa sztucznego stopnie włazowe typu D mocowane mijankowo (wykonane zgodnie z normą PN-EN 13101: 2005).

Dla włączenia przykanalika powinny być zamontowane u producenta studni przejścia szczelne.

Należy montować właz kanałowy dwu lub czterootworowy, samoblokujący żeliwny z betonowym wypełnieniem pokrywy, niewentylowany, z fabrycznie montowana uszczelką, okrągłe o średnicy 625mm kl. C250 wg. PN-EN124:2000. Nie dopuszcza się włazów z częściami ruchomymi (np. śruby, rygle). Do regulacji wysokości osadzenia włazu należy stosować prefabrykowane pierścienie dystansowe polimerowe.

Pokrywę włazu dostosować ściśle do rzędnych istniejącej nawierzchni.
Szczegóły na rysunku nr S-02 i S-03.

3.5. Likwidacja istniejących wpustów deszczowych

Należy zdemontować i poddać utylizacji istniejące zwieńczenia wpustów i górne części studzienek do wysokości ok. 0,5m dla wpustów IWp1 i IWp2. Pozostałą część zasypać.

Przykanalik od wpustu oznaczonego IWp1 zaślepić od strony studni, do której jest włączony wpust.

Przykanalik od wpustu oznaczonego IWp2 zaślepić w miejscu skrzyżowania projektowanego i istniejącego przykanalika,

Wpusty w rejonie ul. Reja zdemontować do głębokości odpływu. Przykanaliki zaślepić.

Zaślepienie przykanalików betonem na głębokość ok. 0,3m. Studzienki zasypać piaskiem stabilizowanym cementem.

4. WYKONAWSTWO

4.1. Roboty przygotowawcze

Przed przystąpieniem do wykonywania robót należy zlokalizować istniejące uzbrojenie i wytyczyć projektowane sieci.

Wytyczenie trasy winno być wykonane przez uprawnione służby geodezyjne.

4.2. Roboty ziemne

Roboty ziemne wykonać zgodnie:

1. z normą PN-B-10736:1999 „Wykopy otwarte dla przewodów wodociągowych i kanalizacyjnych – warunki techniczne wykonania”.

2. „warunkami technicznymi wykonania i odbioru robót budowlano-montażowych cz.II instalacje sanitarne i przemysłowe
3. Instrukcją montażową producentów rur , dotycząca układania ich w gruncie.

Roboty ziemne wykonać ręcznie z uwagi na niewielki zakres robót oraz zbliżenie do istniejącej infrastruktury podziemnej.

Podsypka
Przykanaliki należy układać zgodnie z PN-92/B-10735 na podsypce z piasku o grubości 15 cm.
Obsypka, zasypka i zagęszczenie gruntu
Rury powinny mieć obsypkę na wysokość 30 cm ponad grzbiet rur.
Obsypkę wykonać piaskiem z dokładnym ubiciem po bokach rur.
Zasypywanie i zagęszczanie wykopów powinno być przeprowadzane warstwami 30 cm uzyskując wskaźnik zagęszczenia według Proctora 1,0 dla głębokości 1,0m licząc od spodu konstrukcji jezdni lub chodnika. Ze względu na roboty wykonywane w pasie jezdni przewidziano całkowitą wymianę gruntu na piasek.

4.3. Odwodnienie wykopów
Woda gruntowa została namierzona na głębokości ok. 2,0-2,3m ppt. Nie przewiduje się odwadniania wykopów.

4.4. Zabezpieczenie wykopów
Zabezpieczenie wykopów za pomocą szalunków systemowych, alternatywnie szalowanie pionowe grodzicami GZ-4.
Poziome elementy pod rozpory z grodzic GZ-4. Rozpory z okrąglaków drewnianych Ø 14cm z drewna C24. Rozparcie wykopu powinno być stateczne na każdym etapie wykonania wykopu. Unikać obciążania krawędzi wykopu w odległości mniejszej niż 1 m ciężkim sprzętem oraz odkładanym gruntem.
Sposób szalowania wykopów wykonawca dostosuje do warunków rzeczywistych na budowie.

4.5. Montaż sieci
Do montażu należy stosować wyłącznie materiały nieuszkodzone posiadające atest producenta.
Wszystkie prace związanie z budową przykanalików, wpustów oraz studni wykonać wg zaleceń producenta.

4.6. Próba szczelności
Ze względu na krótkie odcinki przykanalików nie przewiduje się wykonywania próby szczelności.

5. UWAGI KOŃCOWE
5.1. Wszelkie zmiany w rozwiązaniach wymagają akceptacji nadzoru autorskiego, MPWiK S.A. oraz ZDiUM.
5.2. Wszystkie prace na czynnych sieciach należy wykonywać w uzgodnieniu i pod nadzorem MPWiK S.A.. Roboty wykonywać zgodnie z Polskimi Normami, przepisami BHP i sztuką budowlaną.
5.3.Wykonawca jest zobowiązany do postępowania z odpadami powstałymi na terenie budowy zgodnie z obowiązującymi przepisami tj. ustawy o ochronie środowiska i ustawy o odpadach z dnia 27. lipca 2001r Dz.U.100 poz.1085 z późniejszymi zmianami.

5.4.Wykonawca robót winien stosować się do zapisów zamieszczonych w aktualnych „Wytycznych projektowania i budowy. Warunki, standardy, wymagania". zamieszczonych na stronie www.mpwik.wroc.pl. oraz zapisów wytycznych ZDiUM.
5.6. Przykanalik do wpustu Wp4 krzyżuje się istniejącą siecią wodociągową w128. Z uwagi na brak rzędnych sieci wodociągowej w dostępnych źródłach, jej rzędna została określona orientacyjnie. Należy zweryfikować rzędną sieci wodociągowej przed przystąpieniem do budowy Wp4 i przed zamówieniem studni D1.
5.7. Należy przestrzegać zapisów uzgodnień branżowych.

Asystent :

mgr inż. Agata Staworko

Projektant:

mgr inż. Elżbieta Staworko

Tabela nr 1. Zestawienie wpustów kanalizacji deszczowej

L.p.	Nr wpustu	Rt	Ro	Rd	Rd kanał	DN kanał	Rwł	H	L	miejsce włączenia	klasa wpustu	min przykrycie przykanalika	przykrycie nad ewentualnym syfonem	wytrzymałość rur	współrzęne	
		[m npm]				[m]	[m npm]	[m]	[m]			[m]	[m]	-	X	Y
1	**Wp1**	117,26	116,04	115,54	114,97	0,400	115,25	1,72	2,8	KD - T1	D400	1,06	0,84	SN8	6433848.6929	5664876.8891
2	**Wp2**	117,24	115,54	115,04	115,05	0,250	115,21	2,20	3,0	KD - T2	D400	1,54	1,32	SN8	6433845.4331	5664870.3073
3	**Wp3**	116,33	114,64	114,14	114,45	0,300	114,60	2,19	2,2	ID1	D400	1,53	1,31	SN8	6434019.0816	5664806.9445
4	**Wp4***	116,58	114,97	114,47	114,43	0,300	114,51	2,11	6,1	KD - T3	C250	1,45	1,23	SN8	6434028.902	5664806.2868

UWAGA!

Wp4* montaż przykanalika poprzez studnię pośrednią DN1000

Tabela nr 2. Zestawienie materiałów

l.p.	Nazwa elementu	Ilość	jedn	Materiał
1.	Żeliwny wpust deszczowy klasy C250 wg PN-EN124:2000 płaski uchylny, wym. 400x600- typ przykrawężnikowy	3	szt	żeliwo
2.	Pierścienie redukcyjne – wysokość dostosować do wymaganej wysokości studni	5	szt	beton C35/45
3.	Kążek pośredni betonowy DN500 – wysokość dostosować do wymaganej wysokości studni	10	szt	beton C35/45
4.	Element przyłączeniowy z częścią denną jako monolit DN500	4	szt	beton C35/45
6.	Kosz osadczy typ A4	4	szt.	blacha ocynkowana
7.	Króciec dostudzienny GA DN150	3	szt.	kamionka
8.	Łuk 45° DN150	11	szt.	kamionka
9.	Rura DN150	4,8	m	kamionka
10.	Siodło typu F DN400/150	1	szt	kamionka
11.	Rura de160	2,2	m	PP
12.	Łuk 45° de160	8	szt	PP
13.	Przejście szczelne dla rur PP de160 montowane na budowie do isn. studni	1	szt	-
14.	Żeliwny wpust deszczowy z wlotem bocznym klasy C250 wg PN-EN124:2000	1	szt	żeliwo
15.	Właz typu „BEGU” z wypełnieniem betonowym klasy C250 wg normy PN-EN 124:2000	1	szt	żeliwo
16.	Pierścienie dystansowe polimerowe – dostosować do wymaganej wysokości studni	2	szt	tworzywo sztuczne
17.	Zwężka betonowa DN1000/625 – wysokość dostosować do wymaganej wysokości studni	1	szt	beton*
18.	Krąg betonowy DN1000- wysokość dostosować do wysokości studni	2	szt	beton*
19.	Element denny DN1000 - wysokość dostosować do wysokości studni	1	szt	beton*
20.	Fundament betonowy DN800, beton C8/10	4	-	beton
21.	Podbudowa pod studnię DN1000	1	-	beton C12/15
22.	Łuk 15° DN150	1	szt	kamionka
23.	Przejście szczelne dla rur kamionkowych DN150	1	szt	-
24.	Trójnik redukcyjny 90° DN300/150	1	szt	kamionka
25.	Stopnie złazowe wg PN-EN 13101:2005 typ D- ilość dostosować do wysokości studni	-		-
26.	Kineta	1	szt	beton*
27.	Trójnik redukcyjny 45° DN250/150	1	szt	kamionka
28.	Manszeta naprawcza typu ciężkiego DN300	2	szt	stal nierdzewna
29.	Manszeta naprawcza typu ciężkiego DN250	2	szt	stal nierdzewna

* - beton o wytrzymałości min.C30/37 wodoszczelnego (W8), mało nasiąkliwego (nw≤4%),

PREZYDENT WROCŁAWIA
Zarząd Geodezji, Kartografii i Katastru Miejskiego
we Wrocławiu
al. Marcina Kromera 44, 51-163 Wrocław

ODPIS

PROTOKÓŁ Nr ZGKIKM.TZ.6630.501.2021
Z NARADY KOORDYNACYJNEJ
w sprawie usytuowania projektowanych sieci uzbrojenia terenu

Opis przedmiotu narady:

Przedmiot narady koordynacyjnej: Projekt przyłącza kanalizacji deszczowej

Lokalizacja obiektu: ul. Grunwaldzka, Reja, dz. 38, 37/2, 34 AM-28 obręb Plac Grunwaldzki we Wrocławiu

Data wpływu: 2021-03-12

Wnioskodawca: BESKO ELŻBIETA STAWORKO BOGDAN STAWORKO S.C.
52-339 WROCŁAW, ul. SŁOWIŃCÓW 57

Przewodniczący narady koordynacyjnej: Główny Specjalista ds. Koordynacji Sieci Uzbrojenia Terenu
Włodzimierz Struś

Protokolant narady koordynacyjnej: Kamil Małolepszy

Data odbycia się narady koordynacyjnej: 2021-03-25

Miejsce i sposób przeprowadzenia narady koordynacyjnej: narada w siedzibie ZGKiKM za pomocą środków komunikacji elektronicznej.

Wynik narady koordynacyjnej: **propozycję usytuowania zaakceptowano.**

Treść protokołu została uzgodniona z osobami które uczestniczyły w naradzie wyłącznie za pomocą środków komunikacji elektronicznej.

Podmioty władające sieciami uzbrojenia terenu:			
Lp.	Oznaczenie podmiotu oraz Imię i nazwisko osoby, która ten podmiot reprezentuje:	Stanowisko/treść uwagi	Podpis
1.	Polska Spółka Gazownictwa sp. z o.o - Oddział Zakład Gazowniczy we Wrocławiu _____ Tomasz Wojnarowski	pozytywne bez uwag _____ Brak uwag	
2.	TAURON Dystrybucja S.A. _____ Grzegorz Ślipko	pozytywne z uwagami _____ Uzgadnia się z uwagą, że prace w pobliżu urządzeń podziemnych TD SA, należy wykonać ręcznie, zgodnie z obowiązującymi normami. Wskazane jest ze względu na bezpieczeństwo osób i mienia, by przed przystąpieniem do prac wystąpić do TD SA, O/Wrocław o nadzór. Dodatkowo, proszę stosować Wytyczne do zabezpieczenia kabli TD SA, (dostępne u Przewodniczącego ZUDP) oraz przepisy bezpiecznej pracy w pobliżu urządzeń będących pod napięciem.	
3.	Zarząd Dróg i Utrzymania Miasta _____ Bogumił Całujek	pozytywne bez uwag _____ Brak uwag	
4.	Zarząd Zieleni Miejskiej _____ Emilia Juruś	pozytywne bez uwag _____ Brak uwag	

5.	Miejskie Przesiębiorstwo Komunikacyjne sp. z o.o _____ Grzegorz Olizarowicz	pozytywne bez uwag _____	
6.	MPWiK S.A. _____ Bogusław Hercog	pozytywne z uwagami _____ Trasa: b/u Inne uwagi - szczegółowe uwagi - uzgodn. MPWiK 41261/kd/2021	
7.	Fortum Power and Heat Polska sp. z o.o. _____ Beata Chajec	pozytywne z uwagami _____ w przypadku kolizji z siecią ciepłowniczą należy zachować odległość w świetle min.0,4 m, kable zabezpieczyć rurami osłonowymi, prace wykonać z zachowaniem należytej ostrożności po zgłoszeniu Fortum.	
8.	GAZ-SYSTEM S.A. Oddział we Wrocławiu _____ Michał Wieczorek	nie dotyczy _____ Nie dotyczy	
9.	ESV Serwis Sp. z o.o. _____	pozytywne bez uwag _____ Należycie zawiadomiony podmiot nie uczestniczył w naradzie	
10.	NETIA S.A. _____	pozytywne bez uwag _____ Należycie zawiadomiony podmiot nie uczestniczył w naradzie	
11.	HAWE TELEKOM Sp. z o.o. _____	pozytywne bez uwag _____ Należycie zawiadomiony podmiot nie uczestniczył w naradzie	
12.	ORANGE POLSKA S.A. _____	pozytywne bez uwag _____ Należycie zawiadomiony podmiot nie uczestniczył w naradzie	

Z up. Prezydenta Wrocławia
Włodzimierz Struś
Przewodniczący
Narad Koordynacyjnych

Elektronicznie podpisany przez
WŁODZIMIERZ STRUŚ
Data: 2021.03.31 13:25:10
+02'00'

2021-03-25

Data sporządzenia protokołu

.....

Podpis i pieczęć przewodniczącego narady koordynacyjnej

9210017696

Symbol sprawy: 006584/21/KOU/MZa
Numer Klienta: 973182

Wrocław, dnia 01.03.2021

Zarząd Dróg i Utrzymania Miasta
we Wrocławiu
ul. Długa 49
53-633 Wrocław

Załącznik: nr rej. MPWiK 41261/kd/2021 PB przebudowy 4 wpustów drogowych wraz z ich podłączeniem do sieci kanalizacji deszczowej dla zadania „Przebudowa odwodnienia w związku z przebudową chodnika ul. Grunwaldzkiej po północnej stronie wraz ze ścieżką prowadzącą dla osób niewidomych i niedowidzących, na odcinku od ul. M. Reja do ul. Ł.Górnickiego we Wrocławiu.

Projekt budowlany dla obiektu jw. uzgadniamy z następującymi uwagami:

1. Przyłącza wodociągowe i kanalizacyjne należy realizować zgodnie z postanowieniami ustawy z dnia 7 lipca 1994 r Prawo Budowlane (z późniejszymi zmianami) oraz „Wytycznymi projektowania ...” obowiązującymi w MPWiK S.A. dostępnymi na stronie internetowej www.mpwik.wroc.pl.
2. W przypadku kolizji projektowanych przyłączy z istniejącym lub projektowanym uzbrojeniem lub innymi obiektami nie wykazanymi na załączonej do projektu mapie Inwestor zobowiązany jest rozwiązać ww. kolizje w porozumieniu z projektantem. Zmiana lokalizacji zestawu wodomierzowego lub złączenia z siecią miejską wymaga uzgodnienia z MPWiK S.A. MPWiK S.A. nie ponosi odpowiedzialności związanej z koniecznością rozwiązania ww. kolizji.
3. Na prowadzenie prac budowlanych w terenie nie będącym własnością Inwestora potrzebna jest zgoda właściciela terenu.
4. Prace na czynnej miejskiej sieci kanalizacji deszczowej należy prowadzić (w terminie wcześniej uzgodnionym), za zgodą i pod nadzorem przedstawiciela Zakładu Eksploatacji Sieci MPWiK S.A.
5. Budowę przyłączy kanalizacji deszczowej należy rozpocząć od wpięcia do kanału ogólnospławnego.
6. Wpusty deszczowe winny być wyposażone w osadnik i na odpływie mieć zamontowane syfony odwrócone łukiem do góry.
7. Ułożone przyłącza/przewody wod.-kan. należy przed zasypaniem zgłosić do pomiaru geodezyjnego oraz przeglądu w Biurze Obsługi Klienta MPWiK S.A.
8. Warunkiem dokonania przeglądu technicznego przyłączy/przewodów jest dostarczenie przez Inwestora powykonawczego pomiaru geodezyjnego przyłączy/przewodów.
9. Należy zastosować rury ochronne na przewodach połączeń wod.-kan. w przypadku przejść tych przewodów przez przegrody budowlane (np. przez ściany, przez posadzki) oraz w strefie zbliżenia do ławy fundamentowej

10. W przypadku uszkodzenia czynnych sieci lub urządzeń wod.-kan. na terenie budowy Wykonawca zobowiązany jest do natychmiastowej ich naprawy i zapewnienia ciągłości przepływu na swój koszt.
11. Likwidowane przewody należy zgłosić do powykonawczej inwentaryzacji geodezyjnej. Na matrycach ZGKiKM Wrocław zlikwidowane elementy przewodu powinny być oznakowane zodnie z obowiązującą instrukcją geodezyjną.
12. Wody opadowe i roztopowe odprowadzane do miejskiej sieci kanalizacyjnej powinny odpowiadać normom określonym w par. 21 Rozporządzenia Ministra Środowiska z dnia 18 listopada 2014 r. w sprawie warunków jakie należy spełnić przy wprowadzaniu ścieków do wód lub do ziemi, oraz w sprawie substancji szczególnie szkodliwych dla środowiska wodnego (Dz.U. 2014.1800), w tym dopuszczalna wartość dla zawiesin ogólnych ≤ 100 mg/l, dla węglowodorów ropopochodnych ≤ 15 mg/.

Niniejsze uzgodnienie projektu ważne jest 2 lata.

Z poważaniem

Katarzyna Warchulska
Lider
Zespół Uzgodnień
Biuro Obsługi Klienta
MPWiK S.A. we Wrocławiu

Otrzymuje:
1. Pełnomocnik – Elżbieta Staworko e-mail:besko@interia.pl
2. Archiwum MPWiK aa

Niniejszy dokument jest dokumentem elektronicznym i nie wymaga podpisu odręcznego wystawcy (MPWiK S.A.)

ZDiUM
ZARZĄD DRÓG I UTRZYMANIA MIASTA WE WROCŁAWIU

Wrocław, dnia 2021-03-05

BESKO Elżbieta Staworko Bogdan Staworko s.c.
ul. Słowińców 57
52-339 Wrocław

TRP.4110.18. 20795 **.2020.JD**

Dotyczy: Przebudowy chodnika ul. Grunwaldzkiej po stronie północnej, wraz ze ścieżką prowadzącą dla osób niewidzących i niedowidzących na odcinku od ul. Reja do ul. Górnickiego we Wrocławiu

Zarząd Dróg i Utrzymania Miasta we Wrocławiu informuje, że uzgadnia **pozytywnie z uwagami** przedłożony projekt wykonawczy odwodnienia dla zadania pn.: „Przebudowa chodnika ul. Grunwaldzkiej po stronie północnej, wraz ze ścieżką prowadzącą dla osób niewidzących i niedowidzących na odcinku od ul. Reja do ul. Górnickiego we Wrocławiu".

Projektowany wpust WP4 (chodnikowy) należy dostosować do wysokości krawężnika, niedopuszczalnym jest zmniejszanie światła wlotu wód opadowych do wpustu.

Zwieńczenia studni wymienić na nowe z pokrywami z wypełnieniem betonowym zabezpieczone przed obrotem, zgodne z normą PN-EN 124:2015, bez zamknięć ruchomych (studnia od istniejącego wpustu IWp1, studnia ID1)

Z upoważnienia Dyrektora
NACZELNIK WYDZIAŁU
Barbara Malarska

Sprawę prowadzi:
Jędrzej Dębowski, tel. 71 376 07 21, jedrzej.debowski@zdium.wroc.pl

Załączniki:
1. Projekt wykonawczy (zwrot)

Otrzymują:
1. Adresat
2. aa, TRP.

Zarząd Dróg i Utrzymania Miasta we Wrocławiu
53-633 Wrocław, ul. Długa 49
www.zdium.wroc.pl; zdium@zdium.wroc.pl
tel: 71 355 90 76, fax: 71 355 08 66, fax: 71 373 49 06

ORIENTACJA
SKALA: 1:10 000



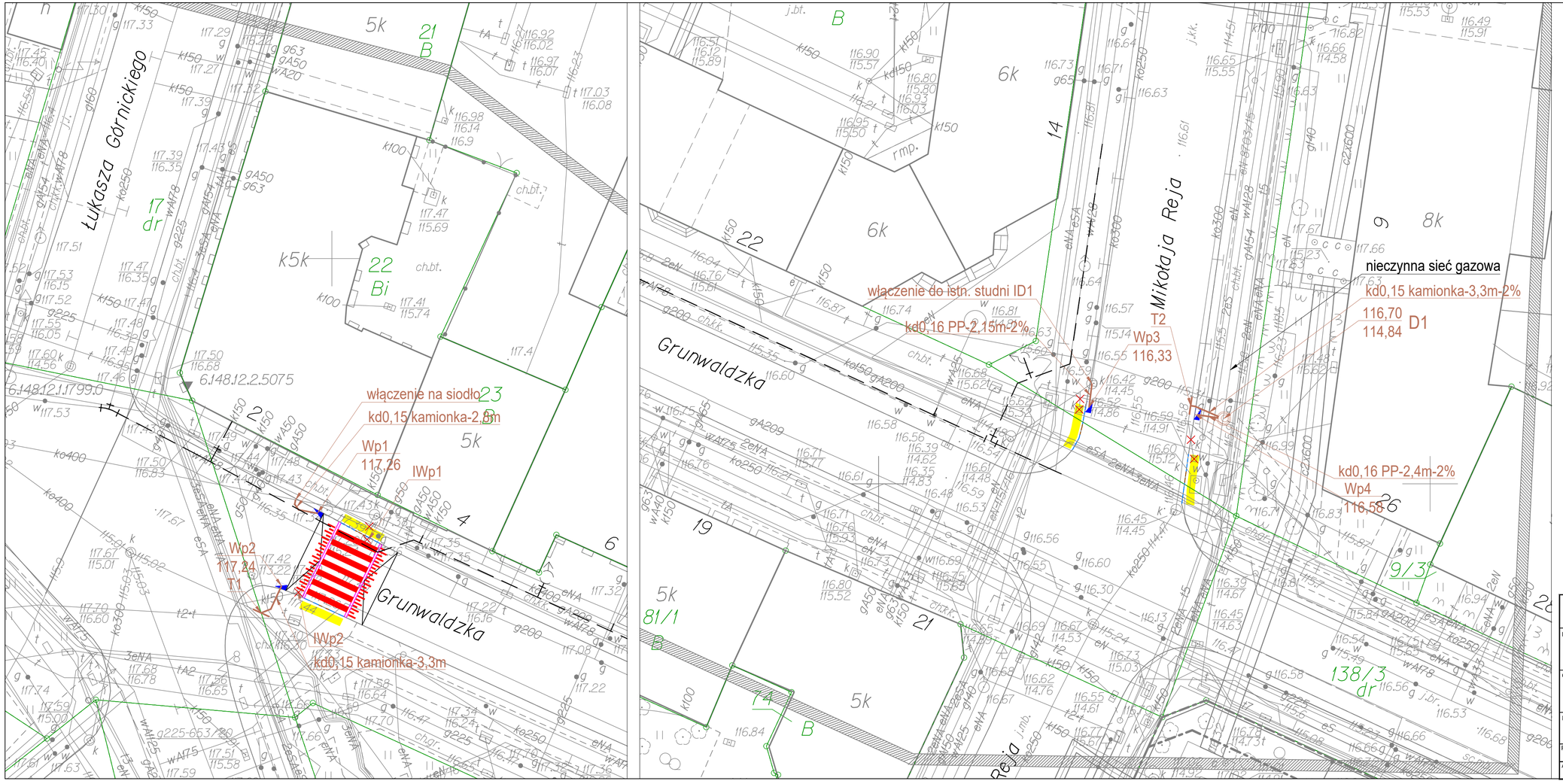

LEGENDA:

- projektowany przykanalik kamioka DN150/ PP Dz160
- projektowany wpust deszczowy
- projektowana studnia betonowa DN1000
- istniejący wpust deszczowy i przykanalik do likwidacji
- projektowane wyniesione przejście dla pieszych wg odrębnego opracowania
- projektowany krawężnik obniżony do wysokości 1 cm wg odrębnego opracowania
- projektowany krawężnik wtopiony wg odrębnego opracowania
- projektowany krawężnik przejściowy wg odrębnego opracowania
- proj. w160 PEHD - wg odrębnego opracowania

"BESKO" Elżbieta Staworko Bogdan Staworko s.c.
52-339 Wrocław ul.Słowińców 57
Pracownia Projektowa
tel. 71 78-79-792

Inwestor: Gmina Wrocław pl. Nowy Targ 1-8, 50-141 Wrocław reprezentowana przez Zarząd Dróg i Utrzymania Miasta we Wrocławiu ul. Długa 49, 53-633 Wrocław

Stadium : PW

Obiekt: Przebudowa odwodnienia w związku z przebudową chodnika ul. Grunwaldzkiej po stronie północnej, wraz ze ścieżką prowadzącą dla osób niewidomych i niedowidzących od odcinku od ul. Reja do ul. Górnickiego we Wrocławiu

Data : 10-2021

Nazwa rysunku: PROJEKT ZAGOSPODAROWANIA TERENU

Skala : 1:250

Projektant:	Uprawnienia:	Podpis:	Nr rysunku:
mgr inż. Elżbieta Staworko	92/88/UW		S-01
Asystent: mgr inż. Agata Staworko	Uprawnienia: -	Podpis:	Branża : sanit.

Wp1

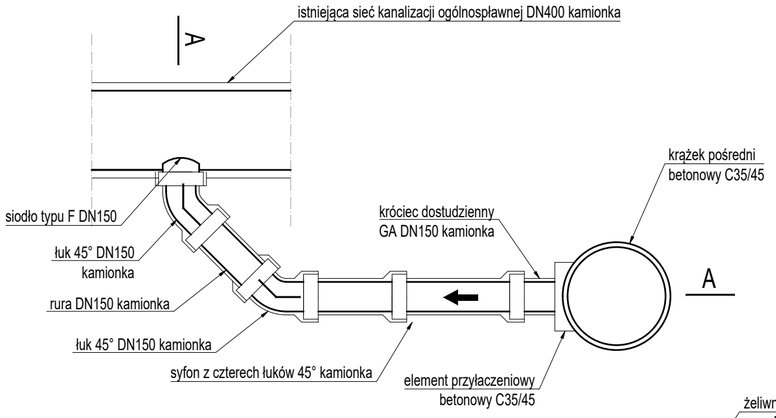

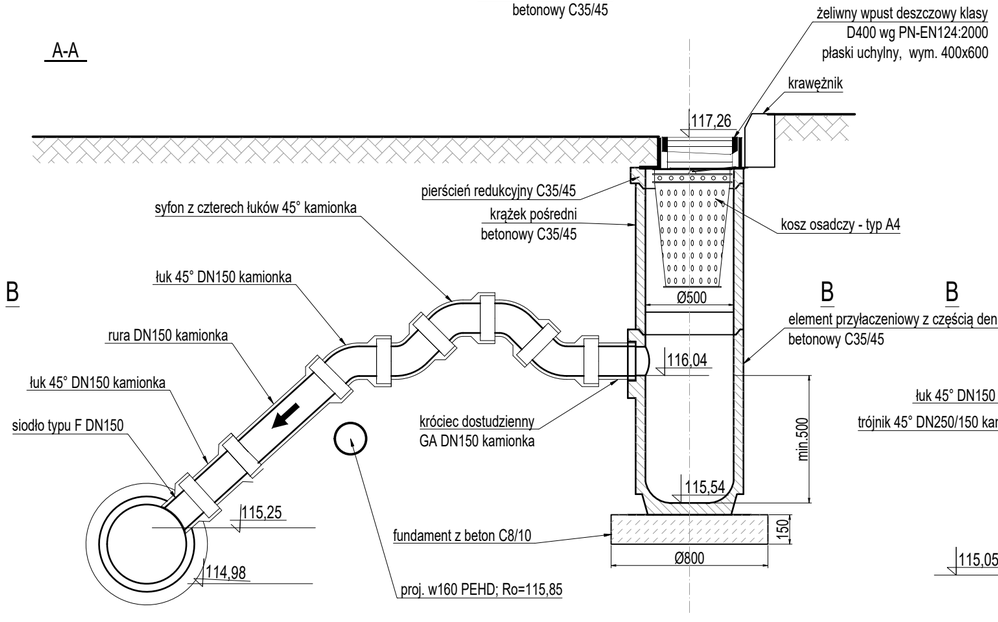

Wp2

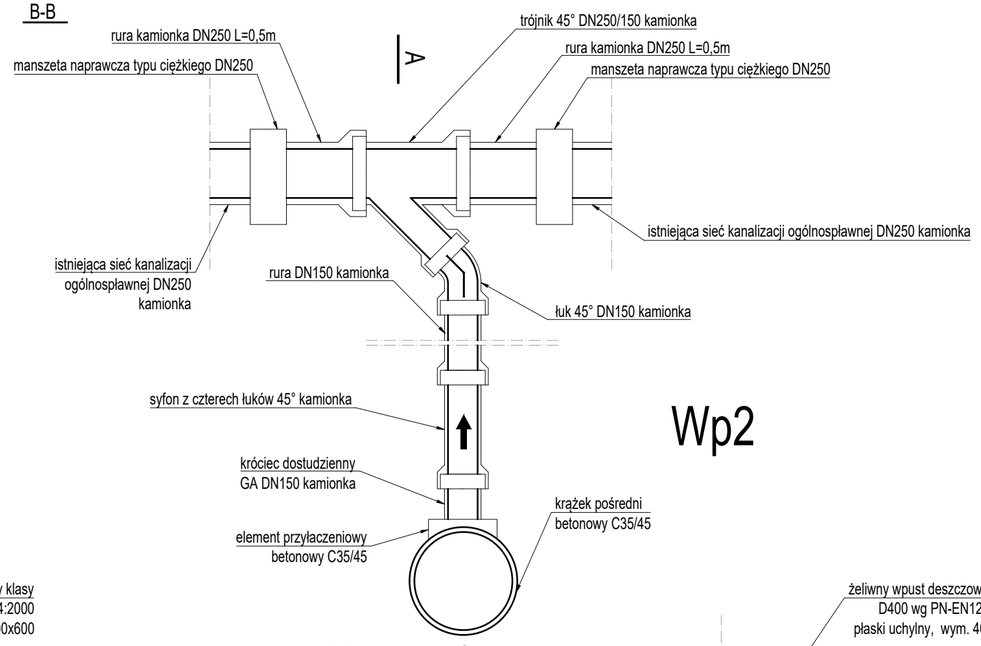

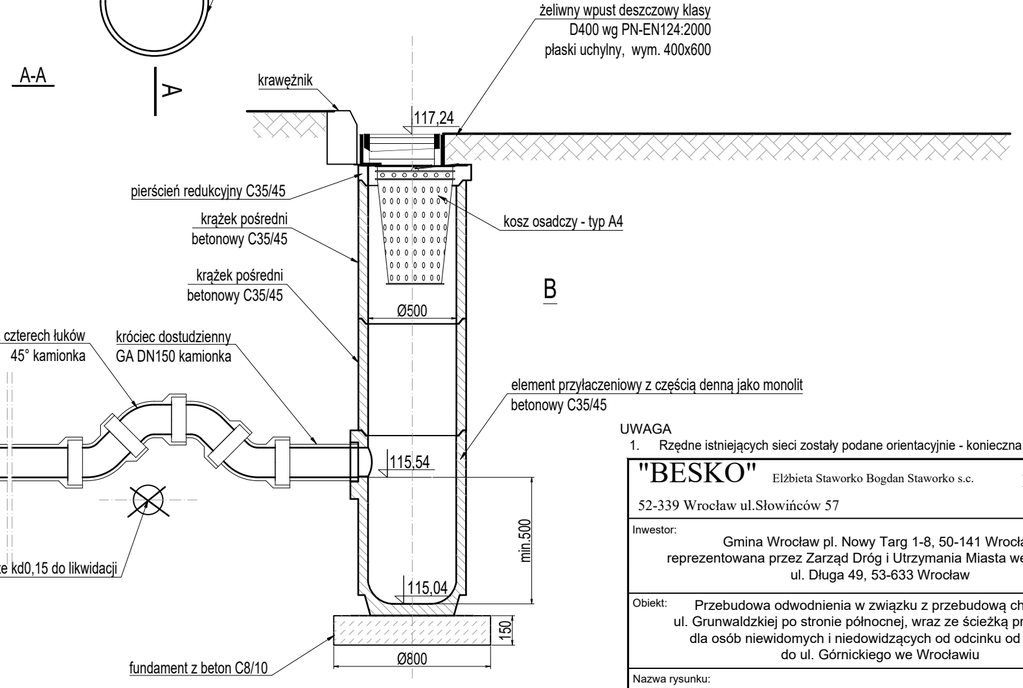

UWAGA

1. Rzędne istniejących sieci zostały podane orientacyjnie - konieczna jest ich weryfikacja na budowie.

"BESKO" Elżbieta Staworko Bogdan Staworko s.c. 52-339 Wrocław ul.Słowińców 57		Pracownia Projektowa tel. 71 78-79-792	
Inwestor: Gmina Wrocław pl. Nowy Targ 1-8, 50-141 Wrocław reprezentowana przez Zarząd Dróg i Utrzymania Miasta we Wrocławiu ul. Długa 49, 53-633 Wrocław			Stadium : PW
Obiekt: Przebudowa odwodnienia w związku z przebudową chodnika ul. Grunwaldzkiej po stronie północnej, wraz ze ścieżką prowadzącą dla osób niewidomych i niedowidzących od odcinku od ul. Reja do ul. Górnickiego we Wrocławiu			Data : 10-2021
Nazwa rysunku: SCHEMAT WPUSTÓW DESZCZOWYCH			Skala : 1:25
Projektant: mgr inż. Elżbieta Staworko	Uprawnienia: specjalność: instalacyjno- inżynieryjna 92/88/UW	Podpis :	Nr rysunku: S-02
Asystent: mgr inż. Agata Staworko	Uprawnienia: -	Podpis :	Branża : sanit.

WPUST DESZCZOWY TYPU PRZYKRAWĘŻNIKOWEGO (J)

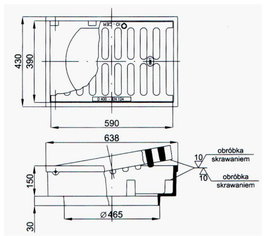

Wp3

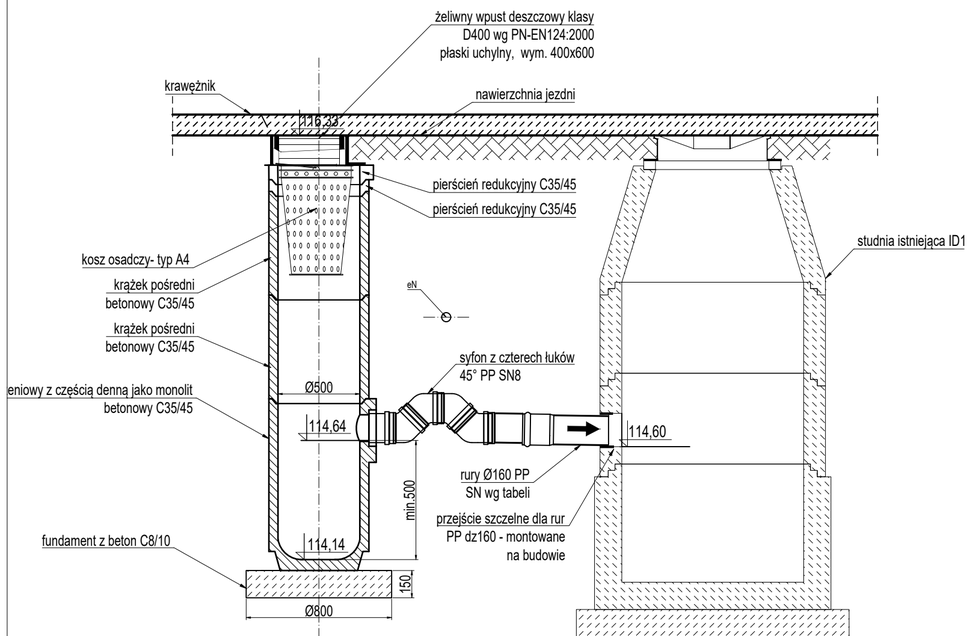

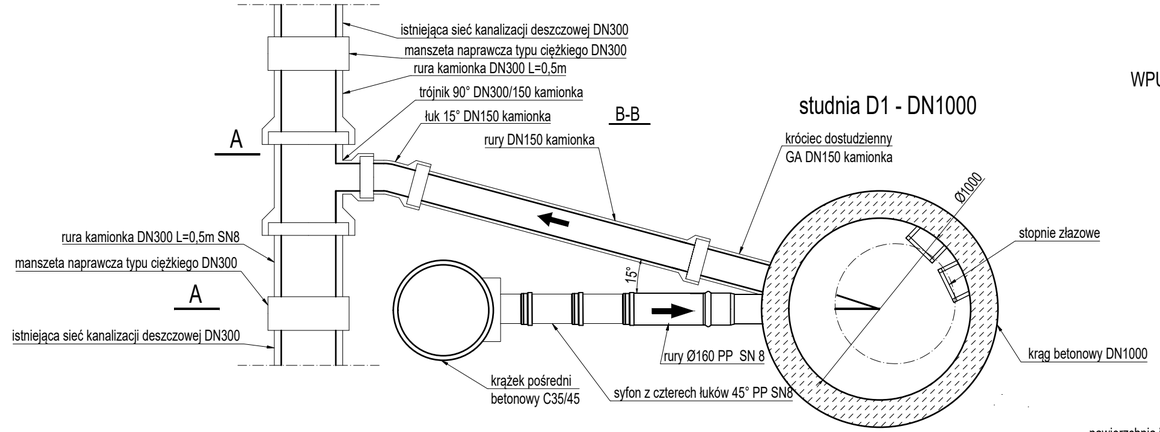

WPUST DESZCZOWY Z WLOTEM BOCZNYM

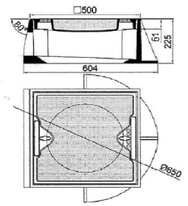

Wp4

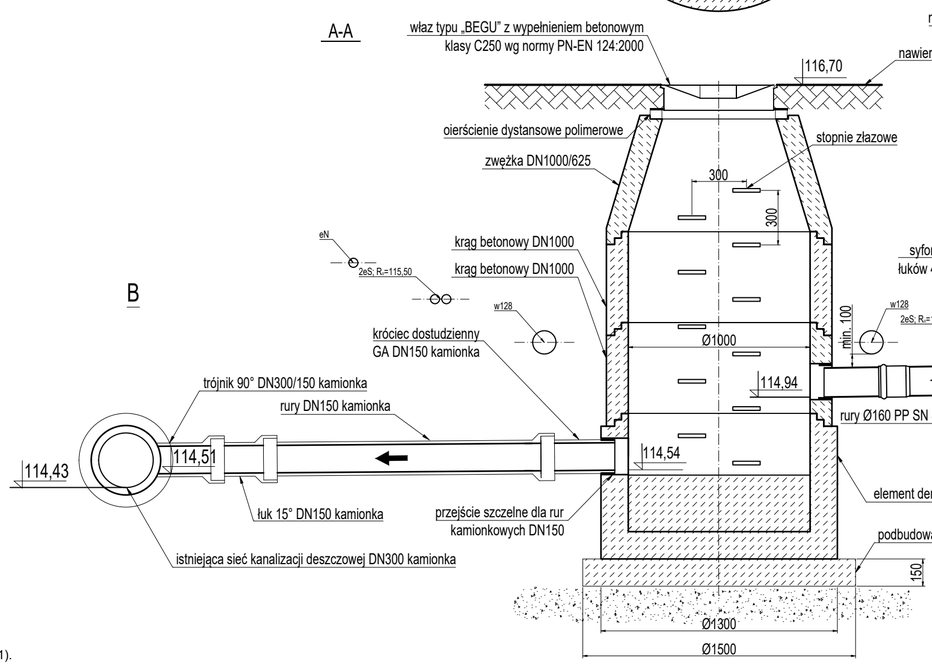

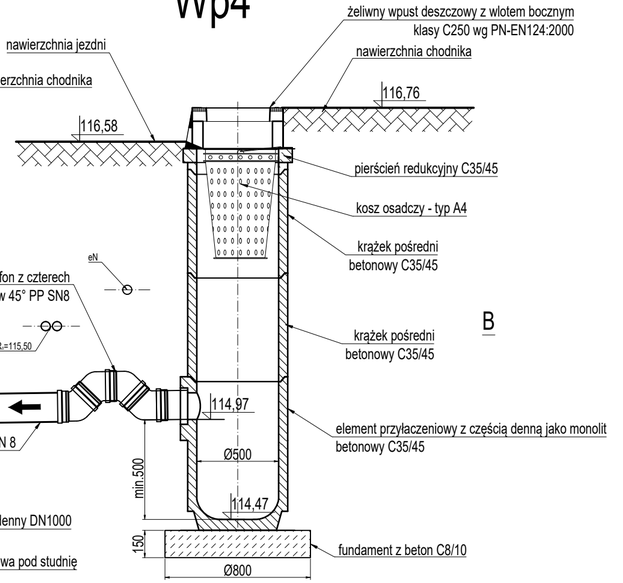

UWAGA
1. Wp4* - montaż przykanalika poprzez studnię pośrednią DN1000
2. Rzędna sieci wodociągowaj w128 została podana orientacyjnie - konieczna jest jej weryfikacja na budowie (wyprzedzająco w stosunku do zamówienia studni D1).
3. Rzędne istniejących sieci zostały podane orientacyjnie i konieczna jest ich weryfikacja na budowie.

"BESKO" Elżbieta Staworko Bogdan Staworko s.c. Pracownia Projektowa
52-339 Wrocław ul.Słowińców 57 tel. 71 78-79-792

Inwestor: Gmina Wrocław pl. Nowy Targ 1-8, 50-141 Wrocław reprezentowana przez Zarząd Dróg i Utrzymania Miasta we Wrocławiu ul. Długa 49, 53-633 Wrocław			Stadium : PW
Obiekt: Przebudowa odwodnienia w związku z przebudową chodnika ul. Grunwaldzkiej po stronie północnej, wraz ze ścieżką prowadzącą dla osób niewidomych i niedowidzących od odcinku od ul. Reja do ul. Górnickiego we Wrocławiu			Data : 10-2021
Nazwa rysunku: SCHEMAT WPUSTÓW DESZCZOWYCH			Skala : 1:25
Projektant: mgr inż. Elżbieta Staworko	Uprawnienia: specjalność: instalacyjno- inżynieryjna 92/88/UW	Podpis :	Nr rysunku: S-03
Asystent: mgr inż. Agata Staworko	Uprawnienia: -	Podpis :	Branża : sanit.